OKNA I DRZWI HARMONIJKOWE

Ponzio PE78FOLD

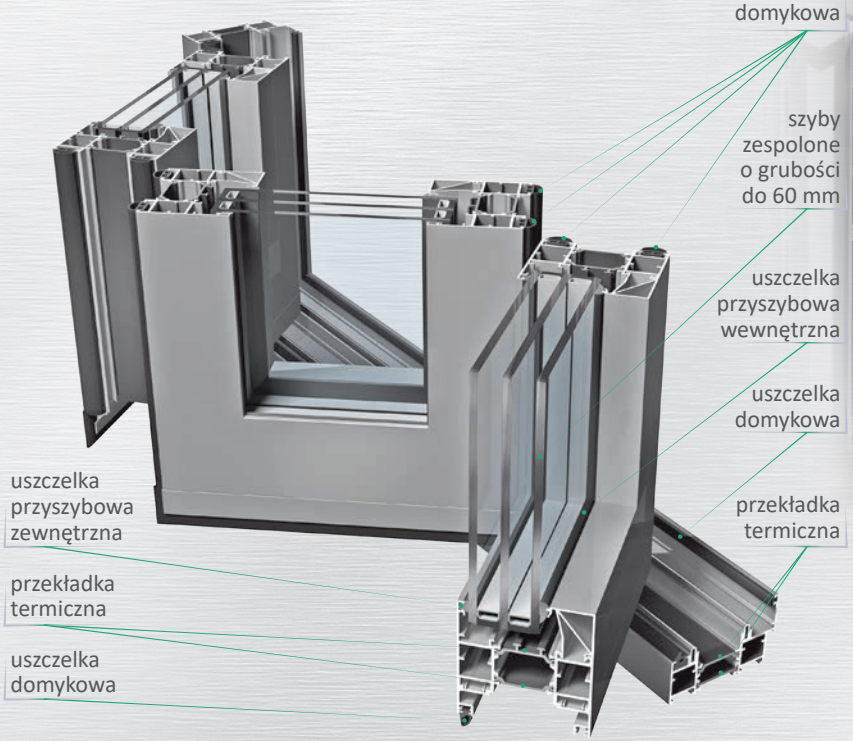

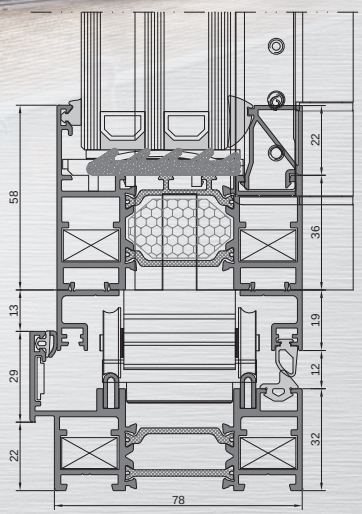

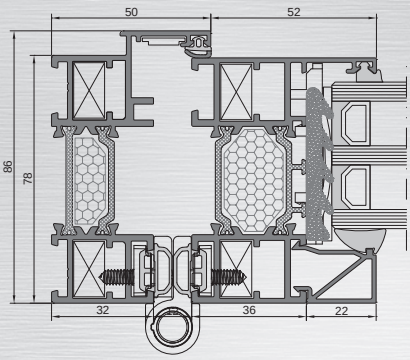

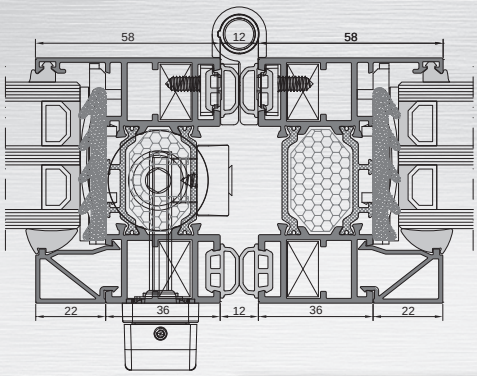

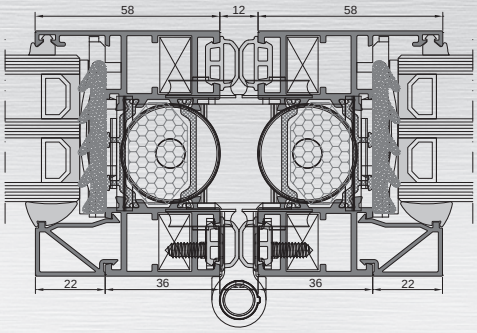

Parametry techniczne

Grubość wypełnienia	*22 - 60 mm*
Maksymalne wymiary skrzydła	*L ≤ 1200 mm lub H ≤ 3500*
Maksymalna waga skrzydła	*120 kg*
Przepuszczalność powietrza	*klasa 4*
Wodoszczelność	*klasa do 1200 Pa*
Izolacyjność termiczna	*U_f od 1,7 W/m²K*
Dopuszczenia, Certyfikaty	*badania typu wg PN - EN 14351-1 + A1*

Idealne rozwiązanie do domów, restauracji czy kawiarni, które łączy przestrzeń wewnętrzną z zewnętrzną.

- *możliwość wykonania wieloskrzydłowej konstrukcji otwieranej do wewnątrz, lub na zewnątrz budynku*
- *trzykomorowa konstrukcja zapewnia wysoką wytrzymałość profili, umożliwiając wykonanie konstrukcji o dużych gabarytach*
- *wysoką izolacyjność termiczną uzyskujemy dzięki zastosowaniu przekładek termicznych o jednakowej szerokości 34 mm zarówno dla ościeżnic, jak i skrzydeł*
- *specjalistyczne okucia zapewniają komfortowe funkcjonowanie*
- *duży zakres szklenia 22 - 60 mm umożliwia swobodę w zastosowaniu pakietów tradycyjnych, jak i specjalistycznych*
- *duża swoboda w wyborze rozwiązania progowego*
- *możliwość łączenia z innymi rozwiązaniami Ponzio PE78N*